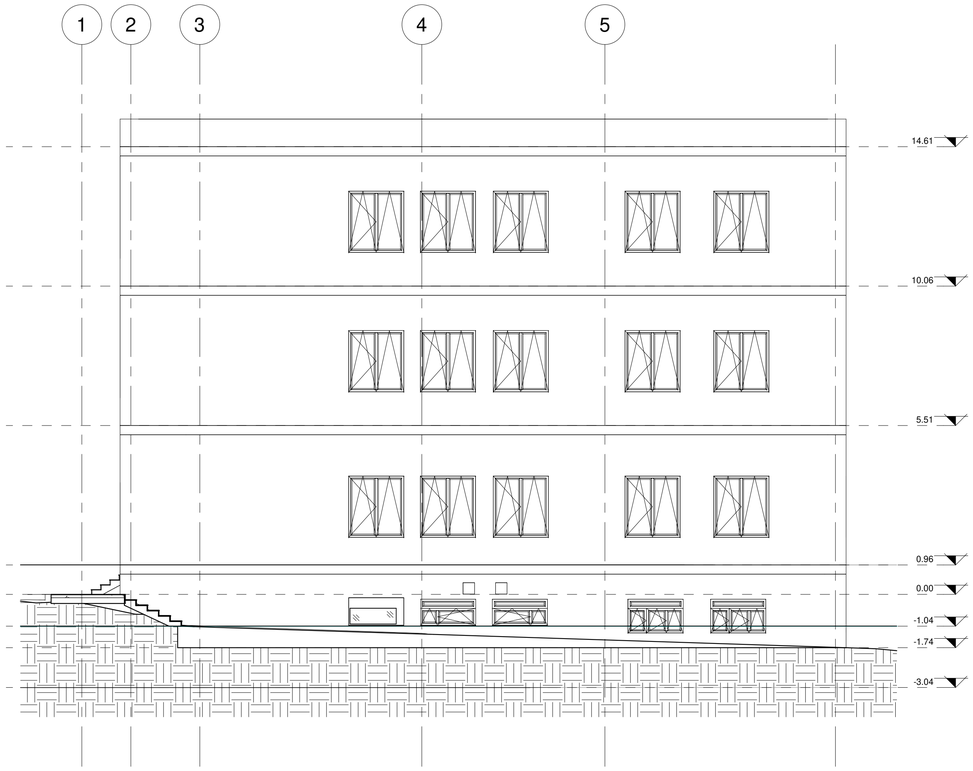

Prospetto EST

Scala 1 : 100

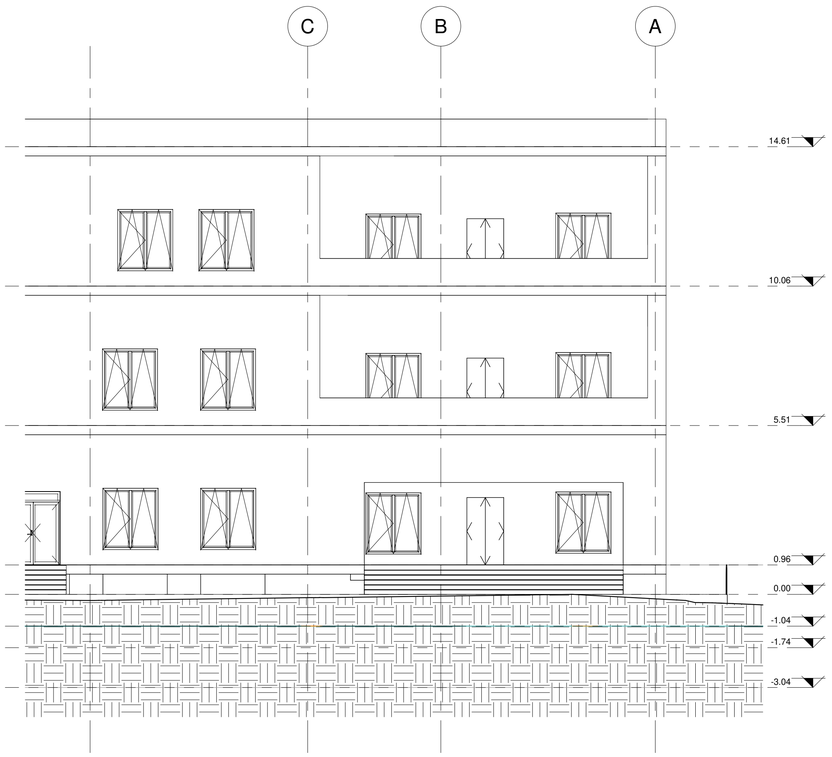

Prospetto NORD

Scala 1 : 100

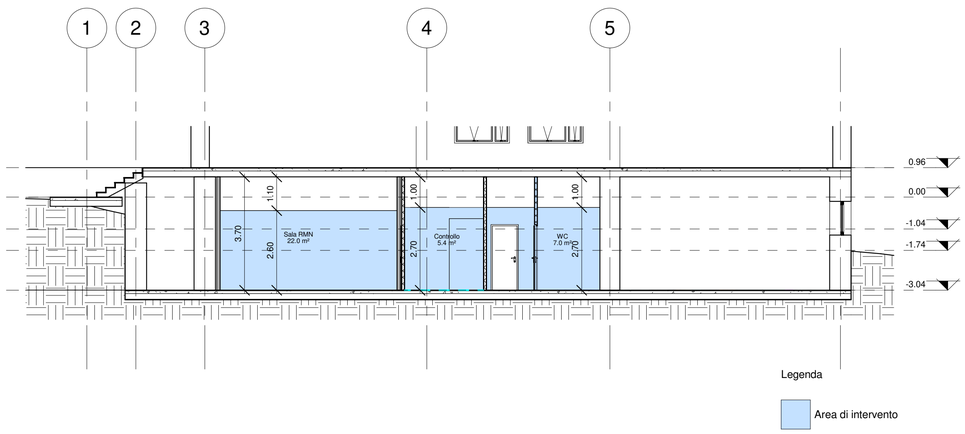

Sezione B-B

Scala 1 : 100

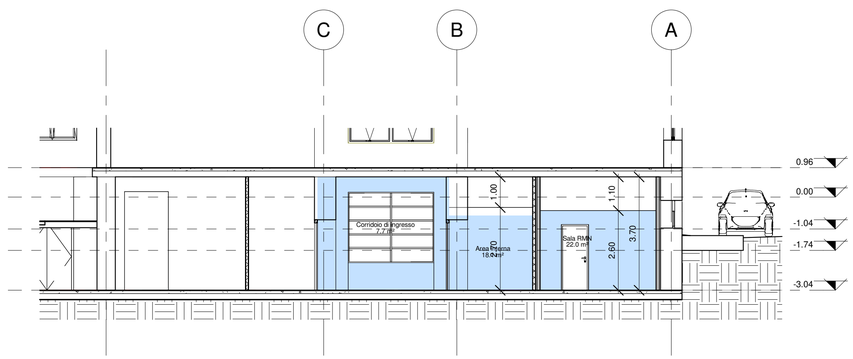

Sezione A-A

Scala 1 : 100

PLANIMETRIA INQUADRAMENTO GENERALE

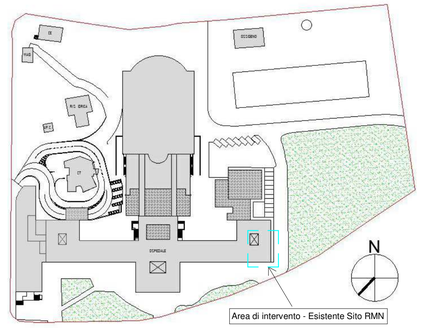

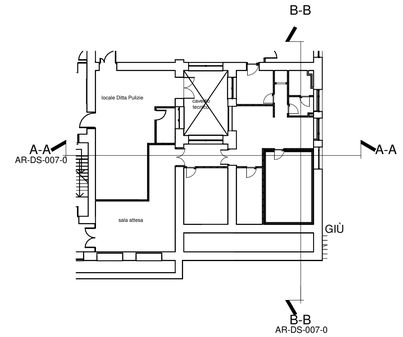

Attenzione:
Misure da verificare in cantiere

ASLSulcisIglesiente
Azienda socio-sanitaria locale

Attuazione del PNRR di cui alla DGR 12/16 del 07.04.2022
"Piano Nazionale di ripresa e resilienza, Missione 6 – Salute
Piano nazionale per gli investimenti complementari.
Interventi di cui al decreto di riparto del Ministro della Salute del 20 gennaio 2022"

PROGETTO ESECUTIVO



RISTRUTTURAZIONE DEL SITO DI RISONANZA MAGNETICA PRESSO IL PRESIDIO OSPEDALIERO CTO DI IGLESIAS
CUP B34E22000380006

Prospetti e Sezioni - Stato di fatto

Codice elaborato

Categoria	Tipo	Progressivo
AR	DS	007

Scala	Data	Revisione
Come indicato	MARZO 2025	00

Committente

ASLSulcisIglesiente
Servizi Tecnici, Logistici e Patrimonio
Località Sirai – 09013 Carbonia
Tel. 0781 6683487-3378-3609
https://www.aslsulcis.it/

Dott. Ing. Claudio Piergianni

Gruppo di progettazione

B.T.C. Srl - GmbH
Via Ressel, 2F Resselstrasse
39100 Bolzano - Bozen
Tel. 0471 200372
Fax. 0471 539338
P.IVA - MwSt. 02229220211

Firmato digitalmente da: MOSNA LUCAS
Data: 18/03/2025 15:42:31

ORDINE DEGLI INGEGNERI DELLA PROV. DI BOLZANO
Dott. Ing. LUCAS MOSNA
No. 1597
INGENIEURKAMMER DER PROVINZ BOZEN

Progettazione edile e generale

New Engineering Srl
Via Brennero 139, 38121 Trento (TN)
Tel. 0461 03 73 00, Fax. 0461 03 73 89
P.IVA 02327120214

ORDINE DEGLI INGEGNERI DELLA PROV. DI TRENTO
Dott. Ing. LUCA COMER
ISCRIZIONE ALBO N° 2392

Progettazione impianti elettrici e meccanici
Progettazione Strutture, Sicurezza

Approvazioni